SUNKID ROTONDO

www.sunkid.at

SUNKID ROTONDO

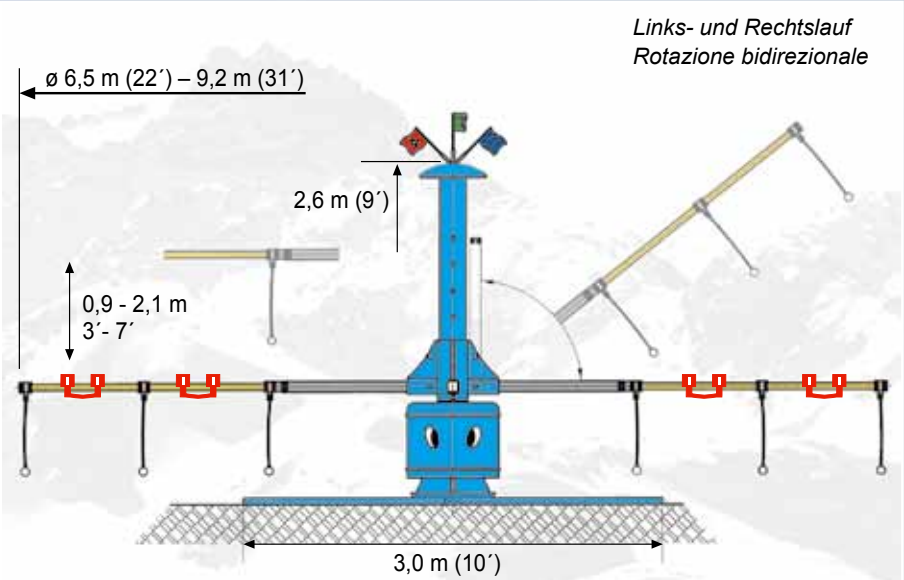

220 V 1 Phase 0,9 kW, Geschwindigkeitsverstellung, Gewicht 380 kg
220 V Monofase 0,9 kW, velocità regolabile, peso: 380 kg

SunKid Skilift - Fördertechnik GmbH
Industriezone 39, A-6460 Imst
Tel.: +43/5412/68131, Fax: +43/5412/68132
e-mail: office@sunkid.at · www.sunkid.at

SunKid France S.A.R.L.
F-74800 St. Pierre en Faucigny
Tel. +33.450.07.66.96, Fax +33.450.97.76.01
office@sunkid.fr · www.sunkid.fr

BORER LIFT AG
CH-4227 Büsserach, CH-3114 Wichtrach
Tel.: +41/31/78020-40, Fax: +41/31/78020-49
e-mail: info@borer-lift.ch · www.borer-lift.ch

STAR LIFTS
Star Lifts USA Inc.
Sunapee, NH 03782
Tel.: 603.863.0241, Fax: 603.863.0243
e-mail: info@starlifts.com